## Rückansicht / *Rear View*

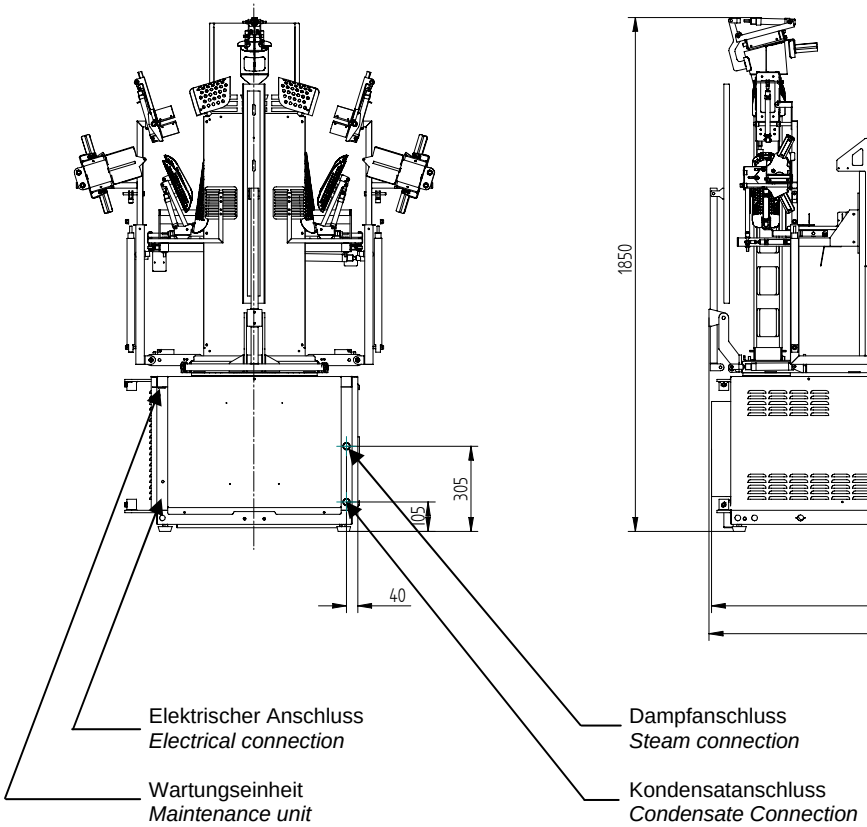


## Seitenansicht / *Lateral View*

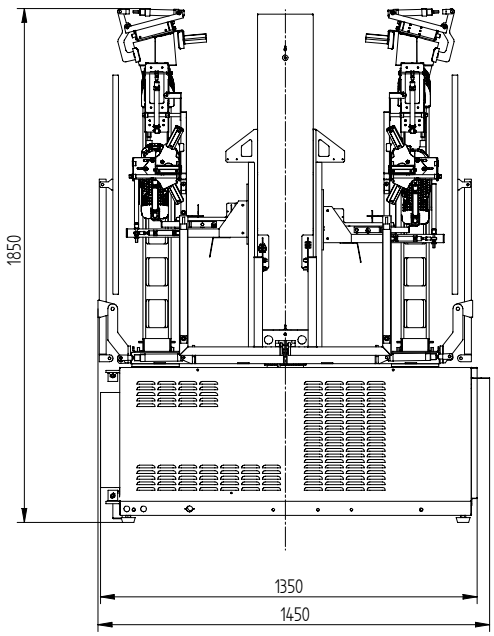


## Vorderansicht / Front View

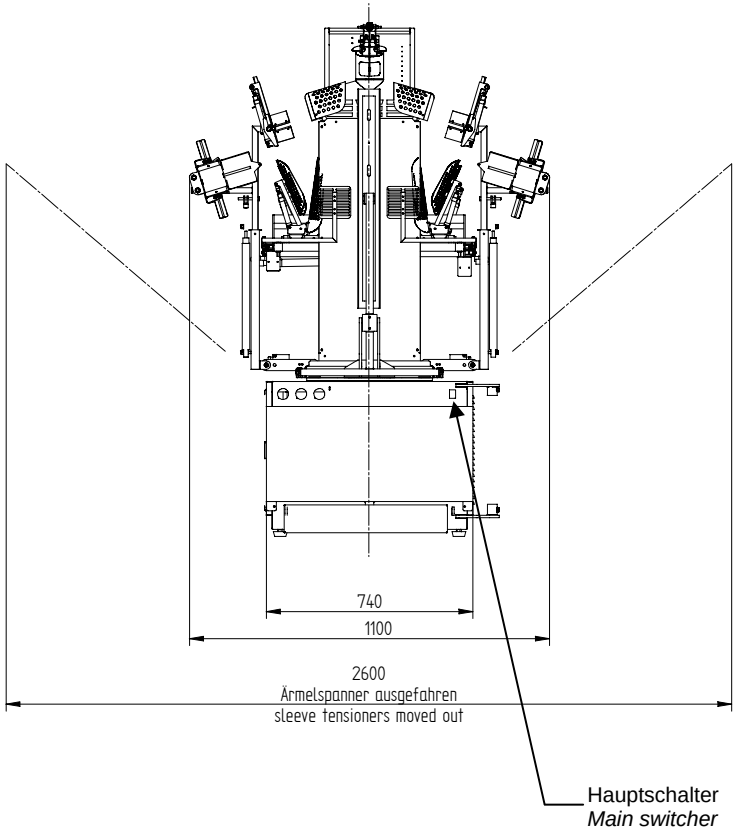

| | |
|---|---|
| **Elektrischer Anschluss** | 1~ / N / PE (Mitteleiter und Schutzleiter nach VDE getrennt) |
| V | 200…240 |
| Hz | 50-60 |
| kW | 3,3 |
| A | |
| Netzseitige Absicherung | 16 A |
| Dampfanschluss | ½“ / max. 5,6 bar |
| Kondensatanschluss | ½“ |
| Druckluftanschluss | DN 6 / 6 bar |
| **Maße und Gewicht** | |
| Länge | 1450 mm |
| Breite | 1100 mm - max. 2600 mm (bei ausgefahrenen Ärmelspannern) |
| Höhe | 1850 mm |
| Gewicht | 380 kg |
| **Schalldruckpegel (gemessen in 1 m Abstand und 1,6 m Höhe)** | |

| | |
|---|---|
| ***Electrical connection*** | *1~ / N / PE (neutral wire and earthed conductor separated according to VDE regulations)* |
| *V* | *200…240* |
| *Hz* | *50-60* |
| *kW* | *3,3* |
| *A* | |
| *Fuse protection* | *16 A* |
| *Steam connections* | *½“ / max. 5,6 bar* |
| *Condensate connections* | *½“* |
| *Compressed air connection* | *DN 6 / 6 bar* |
| ***Dimensions and weight*** | |
| *Length* | *1450 mm / 57.1 inch* |
| *Width* | *1100 mm / 43.3 inch - max. 2600 mm / 102.5 inch (sleeve tensioners moved out)* |
| *Height* | *1850 mm / 72.9 inch* |
| *Weight* | *290 kg / 836.9 lbs* |
| *Sound intensity level (height 1.6 m, 1 m from the front edge)* | *Steaming:*<br>*Drying:* |